ALUMINUM BUTTERFLY VALVE REPLACEMENTS/KITS

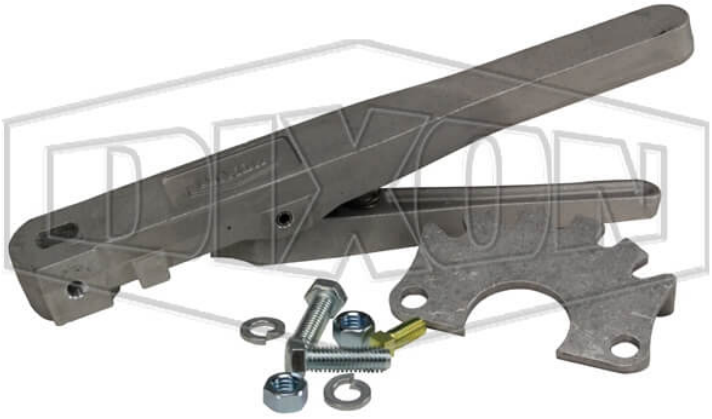

FECHA
: 11/23/2026 10:41 PM

SKU
: 11251

MARCA
: DIXON VALVE

MODELO
: DB206-23-5

Safety notes:
WARNING: Cancer and Reproductive Harm- www.P65Warnings.ca.gov

ESPECIFICACIONES TÉCNICAS

Description	Handle Kit
Factory Part Number	DB206-23-5
Material	Aluminum
Used on	2"-3" Butterfly Valves
Weight Lb	1.3180

** Imágenes referenciales*
*** Algunas características pueden variar sin previo aviso, venta sujeta a stock disponible*

2645 Executive Park Drive, Weston, Fort Lauderdale, FL 33331, EEUU
sales@kmxusa.us
www.kmxusa.us