BEVEL SEAT GASKET

FECHA
: 11/23/2026 08:39 PM

SKU
: 4440

MARCA
: DIXON VALVE

MODELO
: 40BS-H100

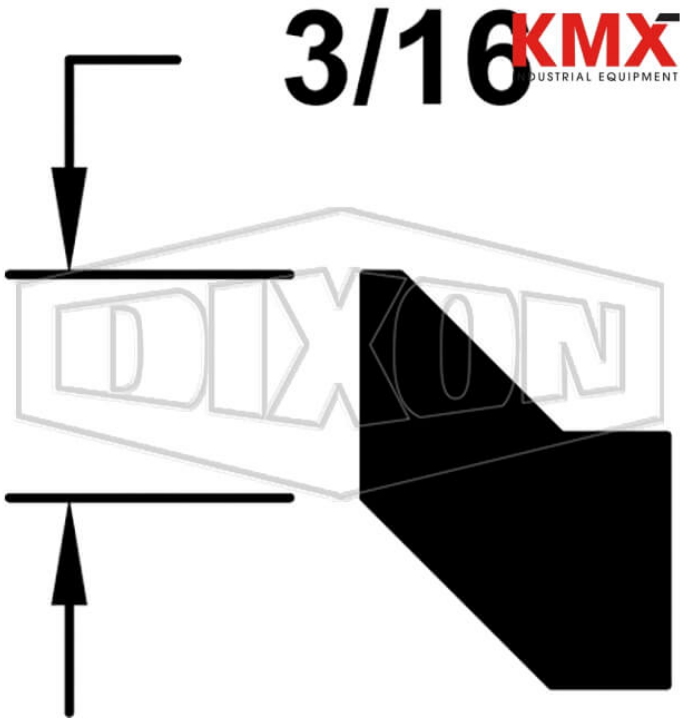

** Imágenes referenciales*
*** Algunas características pueden variar sin previo aviso, venta sujeta a stock disponible*

Specifications:
Meets 21CFR 177.1550
Passed U.S.P. Class VI Cytotoxicity testing

Safety notes:
WARNING: Cancer and Reproductive Harm- www.P65Warnings.ca.gov

ESPECIFICACIONES TÉCNICAS

Color	White
Color Code	no dot
Material	Heavy PTFE
Factory Part Number	40BS-H100
Size	1"
Weight Lb	0.1000

2645 Executive Park Drive, Weston, Fort Lauderdale, FL 33331, EEUU
sales@kmxusa.us
www.kmxusa.us